Info

KATALOGAUSZUG
SCHNEEBERGER

Jänner 2014

www.haberkorn.com

HABERKORN
EINFACH BESSER

Schneeberger Profilschienenführung Monorail BM - Auszug aus Kapitel 4

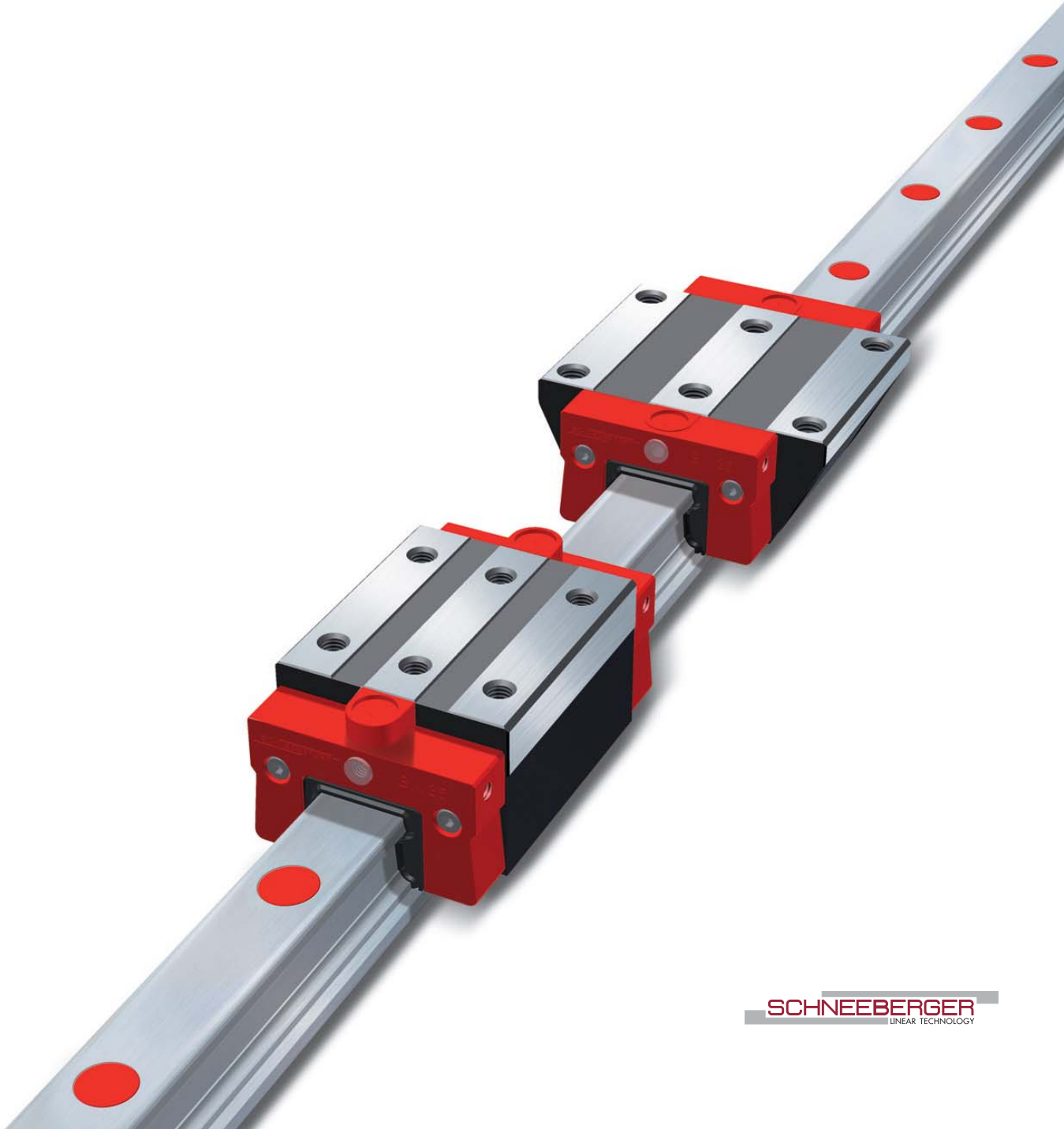

SCHNEEBERGER
LINEAR TECHNOLOGY

SCHNEEBERGER LINEAR TECHNOLOGY

4.0 MONORAIL BM

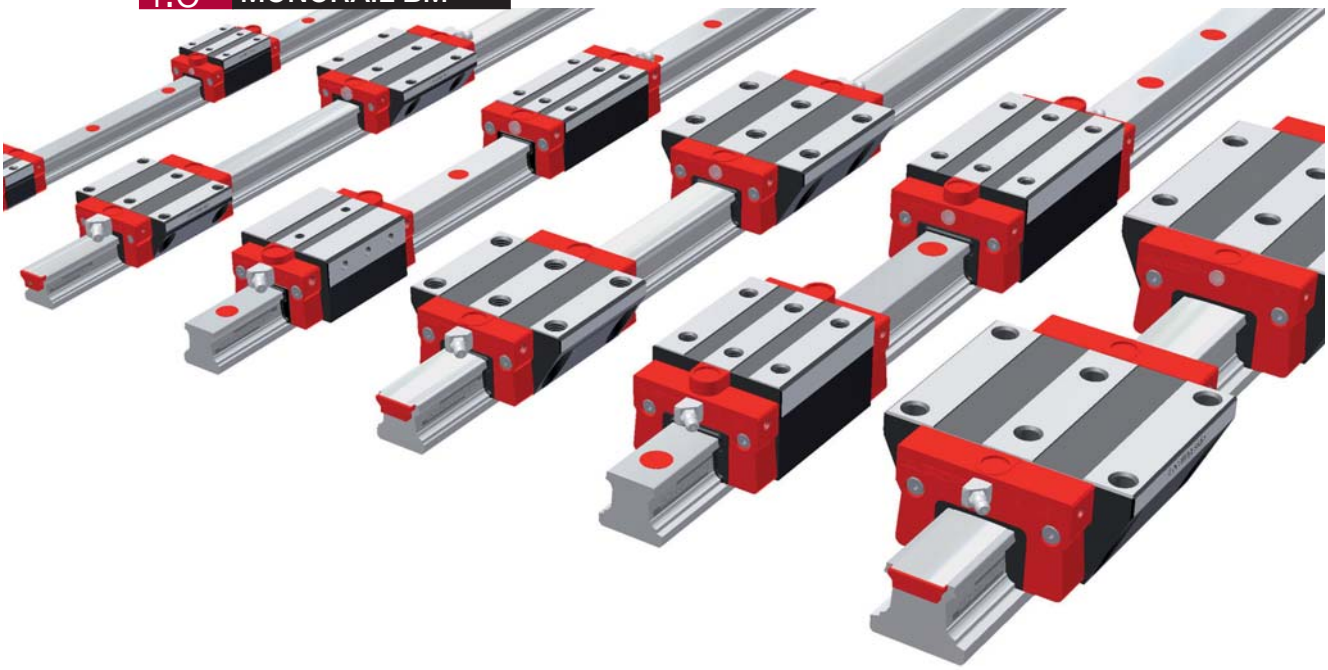

Sehr gute dynamische Eigenschaften und hohe Wirtschaftlichkeit sind die Kennzeichen der Kugelführung MONORAIL BM. Das neuartige Design mit wenigen aber optimal gestalteten Bauteilen ermöglicht durch die geringe Anzahl von Übergängen im Kugelumlauf hervorragende Laufeigenschaften, welche gekennzeichnet sind durch hohe Laufruhe, geringe Pulsation, niedere Reibwerte und hohe Verfahrgeschwindigkeiten.
Durch das trapezförmige Schienenprofil wird eine hohe Steifigkeit der Führung erreicht und gleichzeitig der Wartungsaufwand erheblich reduziert, da Verschleißteile ohne Demontage der Führung gewechselt werden können. Die vollständige Abdichtung der Wagen gewährleistet eine hohe Zuverlässigkeit bei langer Lebensdauer. Diese robuste Führung ist somit vielseitig einsetzbar und eine ideale Ergänzung zu der Rollenführung MONORAIL MR.

Eigenschaften des Systems MONORAIL BM

Details siehe Kapitel 1

SCHNEEBERGER LINEAR TECHNOLOGY

4.1 Typen, Größen und Optionen im Überblick

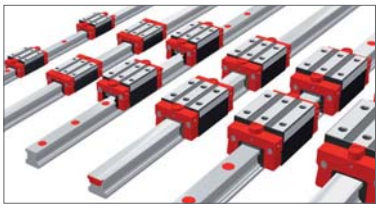

Produktübersicht BM Schienen	Seite 64
Produktübersicht BM Wagen	Seite 65

4.2 Technische Daten und Optionen

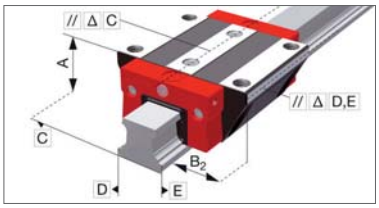

BM Baugröße 15	Seite 66
BM Baugröße 20	Seite 68
BM Baugröße 25	Seite 70
BM Baugröße 30	Seite 72
BM Baugröße 35	Seite 74
BM Baugröße 45	Seite 76

4.3 Zubehör MONORAIL BM

Zubehör Übersicht	Seite 78
BM Schienen Zubehör im Einzelnen	Seite 79
BM Wagen Zubehör im Einzelnen	Seite 81

4.4 Bestellcode

Bestellcode BM Schienen	Seite 84
Bestellcode BM Wagen	Seite 84

4.1 Typen, Größen und Optionen im Überblick

BM Schienen

SCHNEEBERGER LINEAR TECHNOLOGY

Produktübersicht BM Schienen

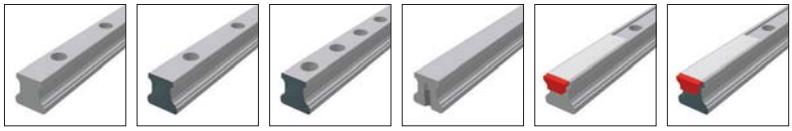

Baugrößen / Schienenbauformen	N standard	ND standard, durchgehärtet	NXD standard, halber Lochabstand, durchgehärtet	NU mit Gewinde von unten	C für Abdeckband	CD für Abdeckband, durchgehärtet
Größe 15		BM S 15-ND	BM S 15-NXD			BM S 15-CD
Größe 20	BM S 20-N			BM S 20-NU	BM S 20-C	
Größe 25	BM S 25-N			BM S 25-NU	BM S 25-C	
Größe 30	BM S 30-N			BM S 30-NU	BM S 30-C	
Größe 35	BM S 35-N			BM S 35-NU	BM S 35-C	
Größe 45	BM S 45-N			BM S 45-NU	BM S 45-C	
Besondere Eigenschaften						
Von oben anschraubbar	●	●	●		●	●
Von unten anschraubbar				●		
Geringer Montageaufwand				●	●	●
Hochgenaue Mont. ohne seitlichen Anschlag			●			
Große einteilige Systemlängen	●			●	●	
Zur Abstützung von Abdeckungen		●	●			

Verfügbare Optionen für BM Schienen

Details siehe Kapitel 2

Genauigkeit
- G0 Hoch genau
- G1 Sehr genau
- G2 Genau
- G3 Standard

Geradheit
- KC Standard

Referenzseite
- R1 Anschlag unten
- R2 Anschlag oben

Beschichtung
- CN Keine
- CH Hartchrom

Verfügbare Zubehör für MR Schienen

Details siehe Kapitel 4.3

Stopfen | Abdeckbänder | Montagewerkzeuge

4.1 Typen, Größen und Optionen im Überblick BM Wagen

SCHNEEBERGER LINEAR TECHNOLOGY

Produktübersicht BM Wagen

Baugrößen / Wagenbauformen	A standard	B standard, lang	C kompakt, hoch	D kompakt, hoch, lang	E kompakt, hoch, für Seitenmontage	F kompakt	G kompakt, lang
Größe 15	BM W 15-A		BM W 15-C			BM W 15-F	
Größe 20	BM W 20-A	BM W 20-B	BM W 20-C	BM W 20-D			
Größe 25	BM W 25-A	BM W 25-B	BM W 25-C	BM W 25-D	BM W 25-E	BM W 25-F	BM W 25-G
Größe 30	BM W 30-A	BM W 30-B	BM W 30-C	BM W 30-D	BM W 30-E	BM W 30-F	BM W 30-G
Größe 35	BM W 35-A	BM W 35-B	BM W 35-C	BM W 35-D	BM W 35-E	BM W 35-F	BM W 35-G
Größe 45	BM W 45-A	BM W 45-B	BM W 45-C	BM W 45-D		BM W 45-F	BM W 45-G
Besondere Eigenschaften							
Von oben anschraubbar	●	●	●	●		●	●
Von unten anschraubbar	●	●					
Von der Seite anschraubbar					●		
Für hohe Lasten und Momente		●		●			●
Für mittlere Lasten und Momente	●		●		●	●	
Für beengte Einbauverhältnisse						●	●

Verfügbare Optionen für BM Wagen

Details siehe Kapitel 2

Genauigkeit
- G0 Hoch genau
- G1 Sehr genau
- G2 Genau
- G3 Standard

Vorspannung
- V0 Sehr leicht
- V1 Leicht
- V2 Mittel
- V3 Hoch

Referenzseite
- R1 Anschlag unten
- R2 Anschlag oben

Beschichtung
- CN Keine
- CH Hartchrom

Schmieranschlüsse
- S10 Mittig links
- S20 Mittig rechts
- S11 Oben links
- S21 Oben rechts
- S12 Seitlich unten links
- S22 Seitlich unten rechts
- S13 Seitlich oben links
- S23 Seitlich oben rechts
- S32 Seitlich links
- S42 Seitlich rechts

Schmierung
- LN Öl-Schutz
- LG Fett-Schutz
- LV Vollfettung

Verfügbares Zubehör für BM Wagen

Details siehe Kapitel 4.3 und 2.1

Zusatzabstreifer
Stirnplatten
Faltenbälge
Schmiernippel
Montageschienen
Schmieradapter
Schmierplatten

4.2 Technische Daten und Optionen BM Baugröße 15

SCHNEEBERGER LINEAR TECHNOLOGY

BM S 15 Maßzeichnungen

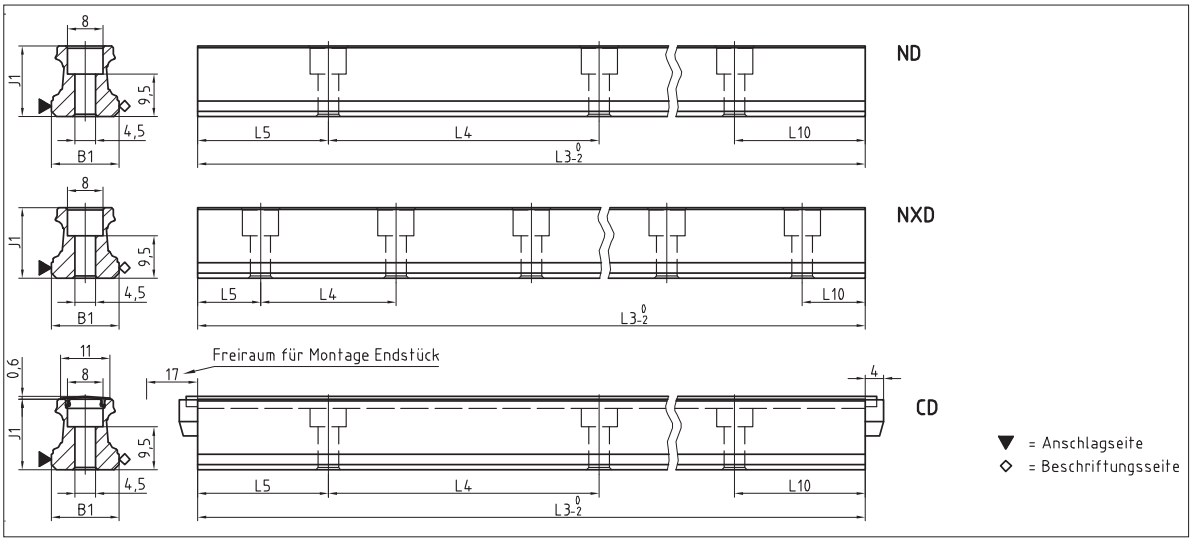

BM W 15 Maßzeichnungen

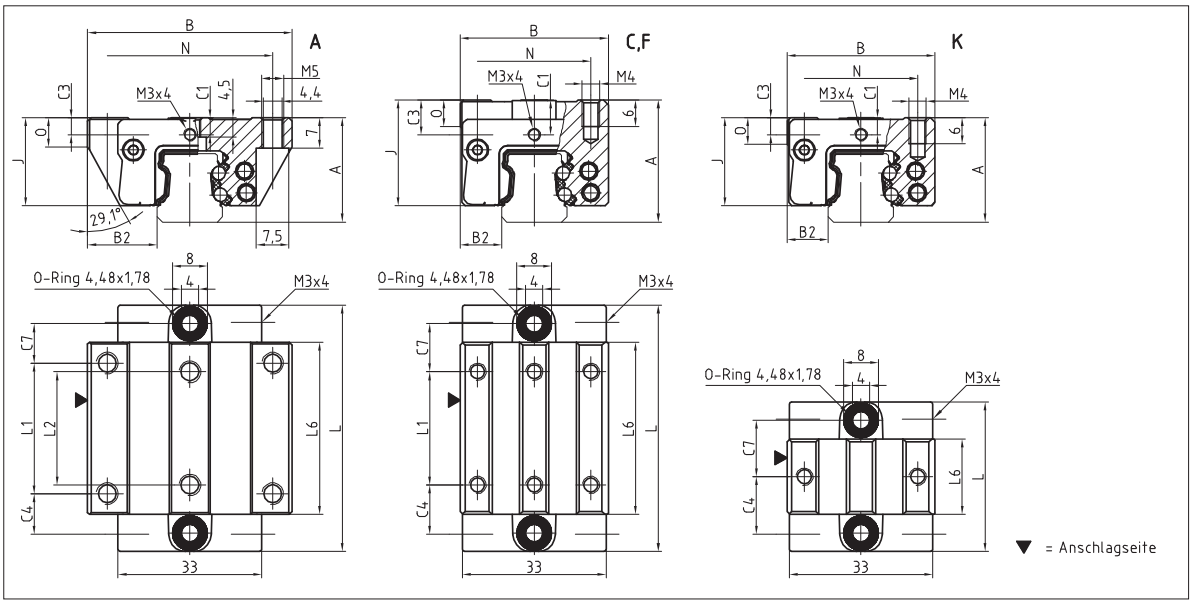

BM W 15 Steifigkeitsdiagramm

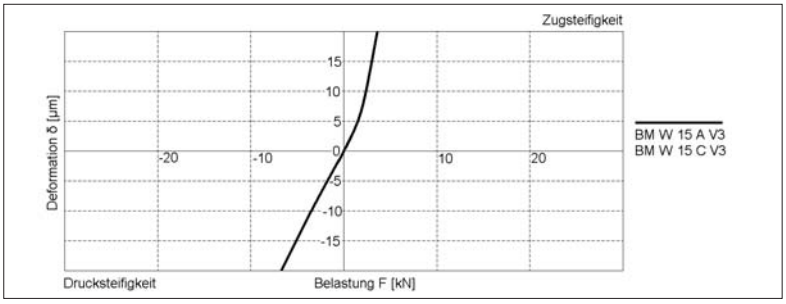

BM W 15 Tragzahlen

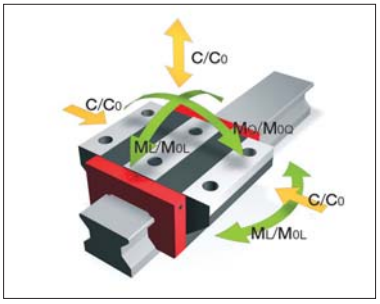

4.2 Technische Daten und Optionen BM Baugröße 15

SCHNEEBERGER LINEAR TECHNOLOGY

BM S 15 Abmessungen

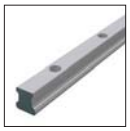

	BM S 15-ND	BM S 15-NXD	BM S 15-CD
B1: Schienenbreite	15	15	15
J1: Schienenhöhe	15.7	15.7	15.7
L3: Schienenlänge maximal	1500	1500	1500
L4: Abstand Befestigungsbohrungen	60	30	60
L5/L10:Pos.erste/letzte Befestigungsbohrung	28.5	13.5	28.5
Gew.: Gewicht Schiene, spez. (kg/m)	1.4	1.4	1.3

Verfügbare Optionen für BM S 15

BM W 15 Abmessungen und Tragzahlen

	BM W 15-A	BM W 15-C	BM W 15-F	BM W 15-K
A: Systemhöhe	24	28	24	24
B: Wagenbreite	47	34	34	34
B2: Abstand Anschlagflächen	16	9.5	9.5	9.5
C1: Pos Schmierbohrung vorne mittig	4	8	4	4
C3: Position Schmierbohrung seitlich	4	8	4	4
C4: Position Schmierbohrung seitlich	9.3	11.3	11.3	14.8
C7: Position Schmierbohrung oben	9.05	11.05	11.05	14.55
J: Wagenhöhe	20.2	24.2	20.2	20.2
L: Wagenlänge	56.6	56.6	56.6	37.6
L1: Abst. Befestigungsbohrungen aussen	30	26	26	-
L2: Abst. Befestigungsbohrungen innen	26	-	-	-
L6: Länge Stahlkörper	39.6	39.6	39.6	20.6
N: Abst. Befestigungsbohrungen quer	38	26	26	26
O: Höhe Anschlag Wagen	7	6	5.5	6
Tragzahlen und Gewichte				
C0: Statische Tragzahl (N)	19600	19600	19600	8500
C100: Dynamische Tragzahl (N)	9000	9000	9000	5200
M0Q: Zul. statisches Moment quer (Nm)	181	181	181	78
M0L: Zul. statisches Moment längs (Nm)	146	146	146	30
MQ: Zul. dynamisches Moment quer (Nm)	83	83	83	48
ML: Zul. dynamisches Moment längs (Nm)	67	67	67	18
Gew: Gewicht Wagen (kg)	0.2	0.3	0.2	0.2

Verfügbare Optionen für BM W 15

4.2 Technische Daten und Optionen BM Baugröße 20

SCHNEEBERGER LINEAR TECHNOLOGY

BM S 20 Maßzeichnungen

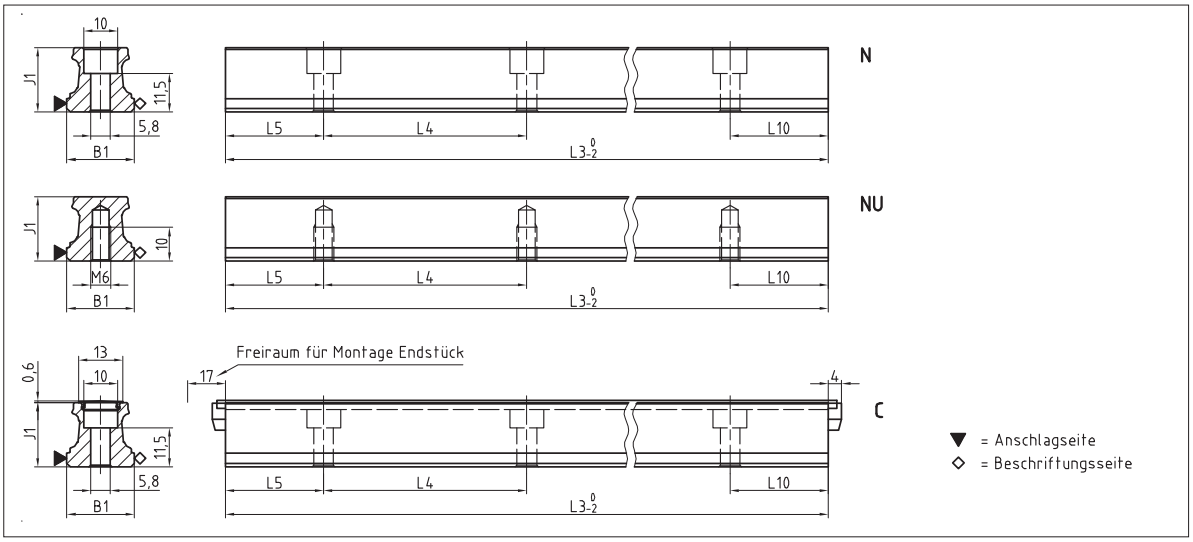

BM W 20 Maßzeichnungen

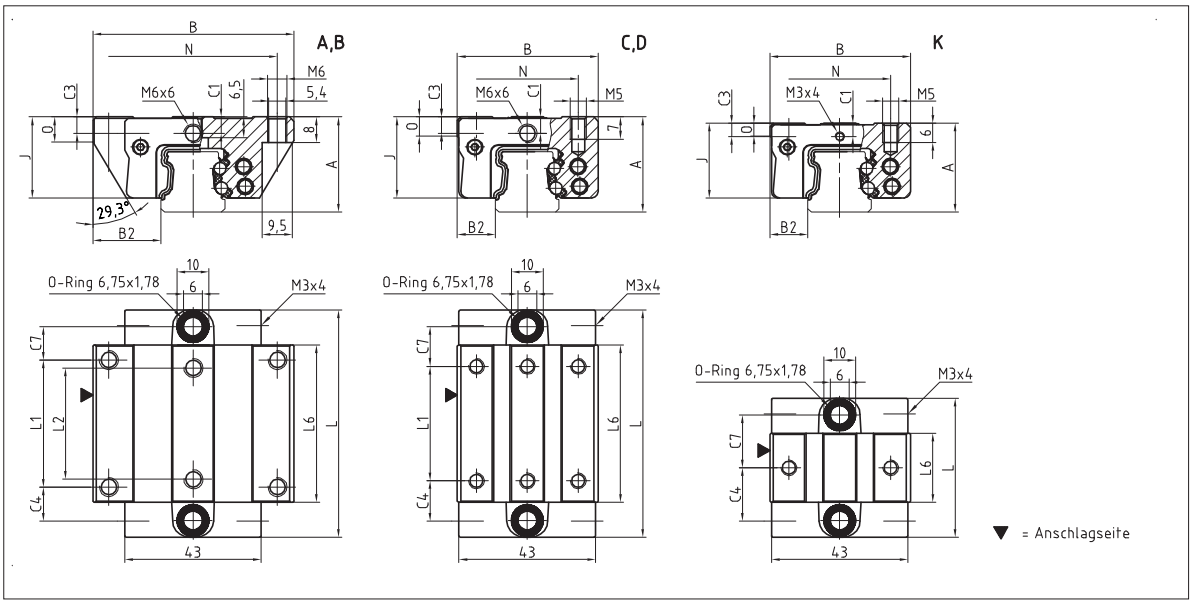

BM W 20 Steifigkeitsdiagramm

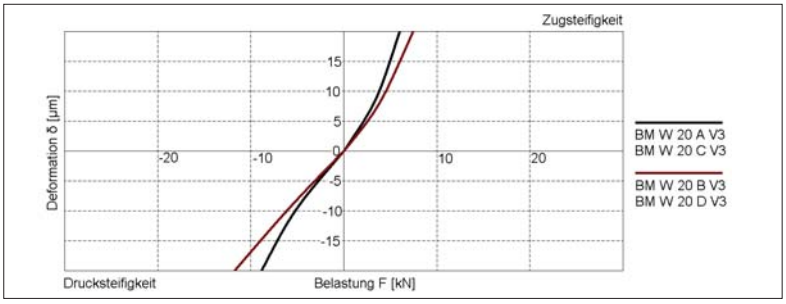

BM W 20 Tragzahlen

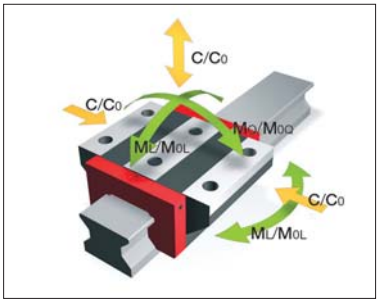

4.2 Technische Daten und Optionen BM Baugröße 20

SCHNEEBERGER LINEAR TECHNOLOGY

BM S 20 Abmessungen

	BM S 20-N	BM S 20-NU	BM S 20-C				
B1: Schienenbreite	20	20	20				
J1: Schienenhöhe	19	19	19				
L3: Schienenlänge maximal	3000	3000	3000				
L4: Abstand Befestigungsbohrungen	60	60	60				
L5/L10:Pos.erste/letzte Befestigungsbohrung	28.5	28.5	28.5				
Gew.: Gewicht Schiene, spez. (kg/m)	2.2	2.3	2.1				

Verfügbare Optionen für BM S 20

BM W 20 Abmessungen und Tragzahlen

	BM W 20-A	BM W 20-B	BM W 20-C	BM W 20-D	BM W 20-K		
A: Systemhöhe	30	30	30	30	28		
B: Wagenbreite	63	63	44	44	44		
B2: Abstand Anschlagflächen	21.5	21.5	12	12	12		
C1: Pos. Schmierbohrung vorne mittig	5.2	5.2	5.2	5.2	4.2		
C3: Position Schmierbohrung seitlich	5.2	5.2	5.2	5.2	4.2		
C4: Position Schmierbohrung seitlich	10.75	18.75	12.75	13.75	18.85		
C7: Position Schmierbohrung oben	10.25	18.25	12.25	13.25	18.35		
J: Wagenhöhe	25.5	25.5	25.5	25.5	23.5		
L: Wagenlänge	71.5	87.5	71.5	87.5	47.7		
L1: Abst. Befestigungsbohrungen aussen	40	40	36	50	-		
L2: Abst. Befestigungsbohrungen innen	35	35	-	-	-		
L6: Länge Stahlkörper	49.5	65.5	49.5	65.5	25.7		
N: Abst. Befestigungsbohrungen quer	53	53	32	32	32		
O: Höhe Anschlag Wagen	8	8	6	6	4		
Tragzahlen und Gewichte							
C0: Statische Tragzahl (N)	31400	41100	31400	41100	13100		
C100: Dynamische Tragzahl (N)	14400	17400	14400	17400	8400		
M0Q: Zul. statisches Moment quer (Nm)	373	490	373	490	150		
M0L: Zul. statisches Moment längs (Nm)	292	495	292	495	58		
MQ: Zul. dynamisches Moment quer (Nm)	171	206	171	206	99		
ML: Zul. dynamisches Moment längs (Nm)	134	208	134	208	37		
Gew: Gewicht Wagen (kg)	0.5	0.6	0.4	0.5	0.3		

Verfügbare Optionen für BM W 20

4.2 Technische Daten und Optionen BM Baugröße 25

SCHNEEBERGER LINEAR TECHNOLOGY

BM S 25 Maßzeichnungen

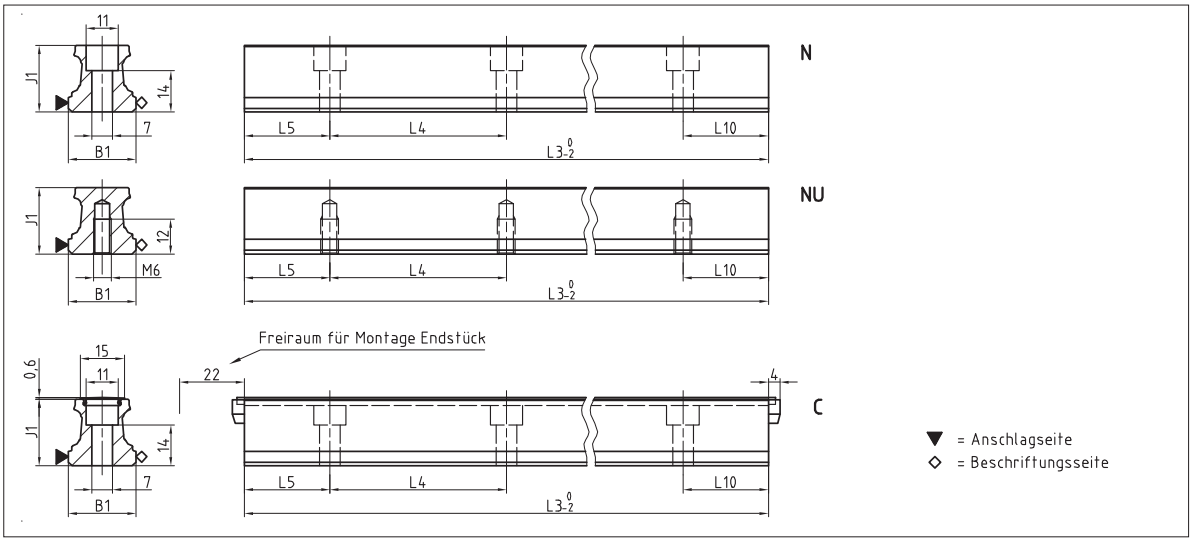

BM W 25 Maßzeichnungen

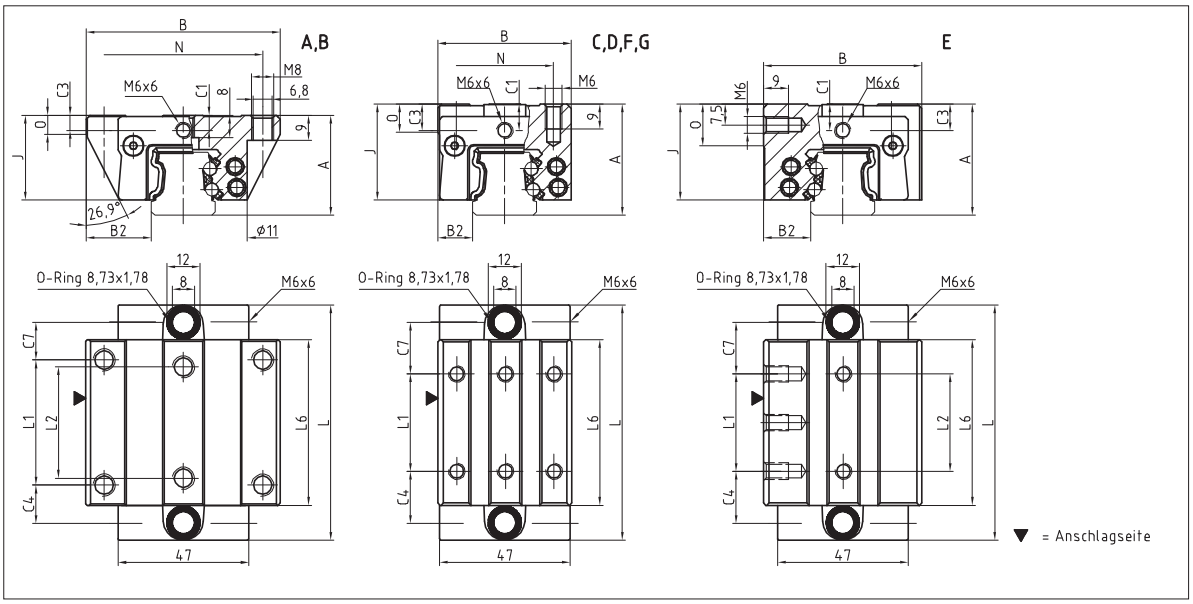

BM W 25 Steifigkeitsdiagramm

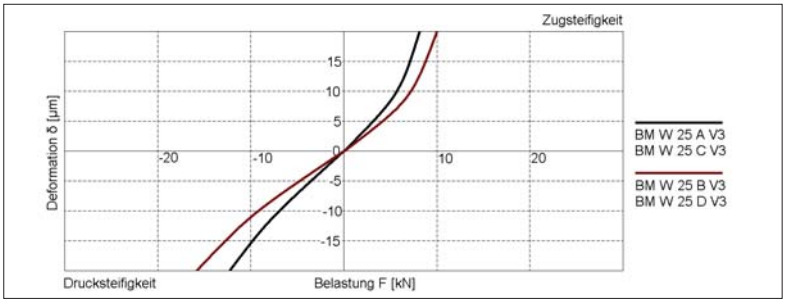

BM W 25 Tragzahlen

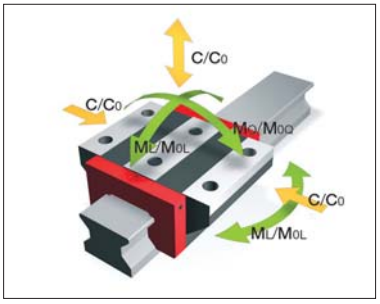

4.2 Technische Daten und Optionen BM Baugröße 25

SCHNEEBERGER LINEAR TECHNOLOGY

BM S 25 Abmessungen

	BM S 25-N	BM S 25-NU	BM S 25-C				
B1: Schienenbreite	23	23	23				
J1: Schienenhöhe	22.7	22.7	22.7				
L3: Schienenlänge maximal	6000	6000	3000				
L4: Abstand Befestigungsbohrungen	60	60	60				
L5/L10:Pos.erste/letzte Befestigungsbohrung	28.5	28.5	28.5				
Gew.: Gewicht Schiene, spez. (kg/m)	3.0	3.1	2.8				

Verfügbare Optionen für BM S 25

BM W 25 Abmessungen und Tragzahlen

	BM W 25-A	BM W 25-B	BM W 25-C	BM W 25-D	BM W 25-E	BM W 25-F	BM W 25-G
A: Systemhöhe	36	36	40	40	40	36	36
B: Wagenbreite	70	70	48	48	57	48	48
B2: Abstand Anschlagflächen	23.5	23.5	12.5	12.5	17	12.5	12.5
C1: Pos. Schmierbohrung vorne mittig	5.5	5.5	9.5	9.5	9.5	5.5	5.5
C3: Position Schmierbohrung seitlich	5.5	5.5	9.5	9.5	9.5	5.5	5.5
C4: Position Schmierbohrung seitlich	13.75	23.25	18.75	20.75	18.75	18.75	20.75
C7: Position Schmierbohrung oben	13.5	23	18.5	20.5	18.5	18.5	20.5
J: Wagenhöhe	30.5	30.5	34.5	34.5	34.5	30.5	30.5
L: Wagenlänge	84.5	103.5	84.5	103.5	84.5	84.5	103.5
L1: Abst. Befestigungsbohrungen aussen	45	45	35	50	35	35	50
L2: Abst. Befestigungsbohrungen innen	40	40	-	-	35	-	-
L6: Länge Stahlkörper	59.5	78.5	59.5	78.5	59.5	59.5	78.5
N: Abst. Befestigungsbohrungen quer	57	57	35	35	-	35	35
O: Höhe Anschlag Wagen	7	7	11	11	15	7	7
Tragzahlen und Gewichte							
C0: Statische Tragzahl (N)	46100	60300	46100	60300	46100	46100	60300
C100: Dynamische Tragzahl (N)	21100	25500	21100	25500	21100	21100	25500
M0Q: Zul. statisches Moment quer (Nm)	631	825	631	825	631	631	825
M0L: Zul. statisches Moment längs (Nm)	513	863	513	863	513	513	863
MQ: Zul. dynamisches Moment quer (Nm)	289	349	289	349	289	289	349
ML: Zul. dynamisches Moment längs (Nm)	235	365	235	365	235	235	365
Gew: Gewicht Wagen (kg)	0.7	0.9	0.6	0.8	0.7	0.6	0.7

Verfügbare Optionen für BM W 25

4.2 Technische Daten und Optionen BM Baugröße 30

SCHNEEBERGER LINEAR TECHNOLOGY

BM S 30 Maßzeichnungen

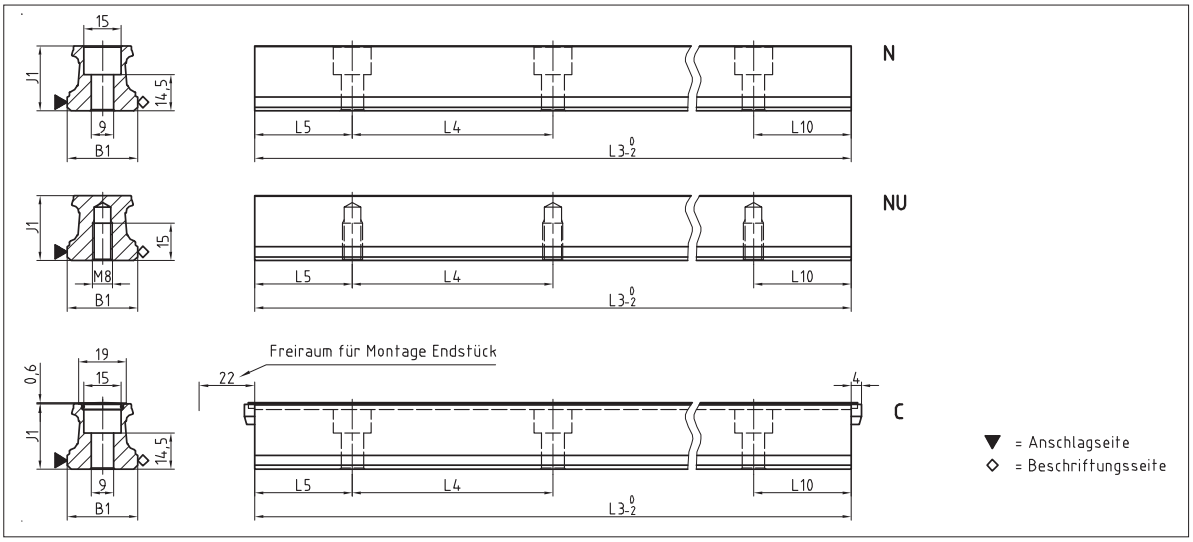

BM W 30 Maßzeichnungen

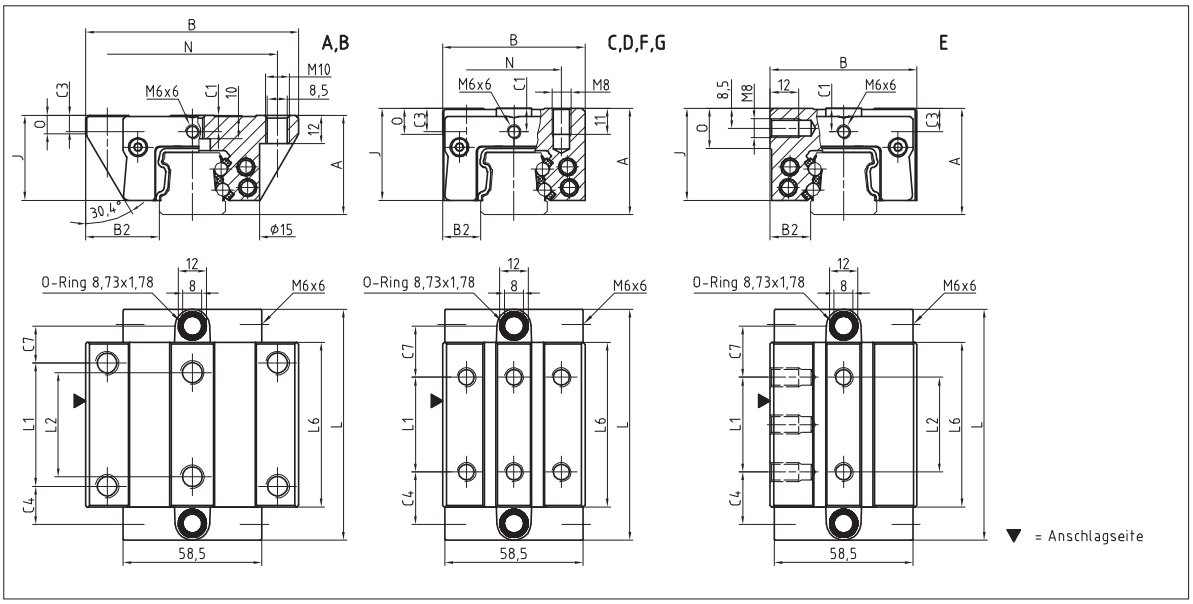

BM W 30 Steifigkeitsdiagramm

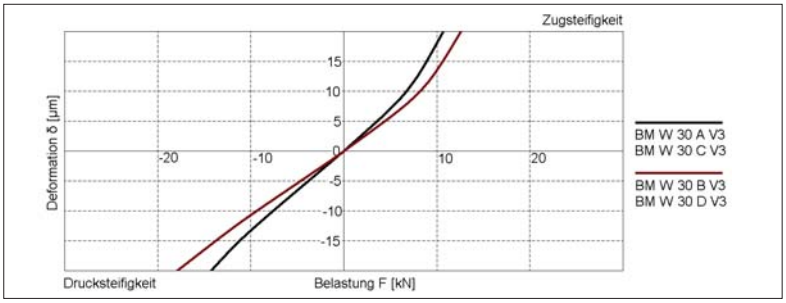

BM W 30 Tragzahlen

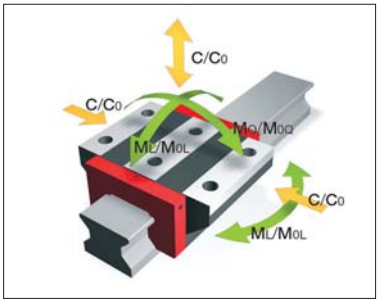

4.2 Technische Daten und Optionen BM Baugröße 30

SCHNEEBERGER LINEAR TECHNOLOGY

BM S 30 Abmessungen

	BM S 30-N	BM S 30-NU	BM S 30-C				
B1: Schienenbreite	28	28	28				
J1: Schienenhöhe	26	26	26				
L3: Schienenlänge maximal	6000	6000	6000				
L4: Abstand Befestigungsbohrungen	80	80	80				
L5/L10:Pos.erste/letzte Befestigungsbohrung	38.5	38.5	38.5				
Gew.: Gewicht Schiene, spez. (kg/m)	4.3	4.5	4.1				

Verfügbare Optionen für BM S 30

BM W 30 Abmessungen und Tragzahlen

	BM W 30-A	BM W 30-B	BM W 30-C	BM W 30-D	BM W 30-E	BM W 30-F	BM W 30-G
A: Systemhöhe	42	42	45	45	45	42	42
B: Wagenbreite	90	90	60	60	62	60	60
B2: Abstand Anschlagflächen	31	31	16	16	17	16	16
C1: Pos. Schmierbohrung vorne mittig	7	7	10	10	10	7	7
C3: Position Schmierbohrung seitlich	7	7	10	10	10	7	7
C4: Position Schmierbohrung seitlich	16.2	27.2	22.2	23.2	22.2	22.2	23.2
C7: Position Schmierbohrung oben	15.7	26.7	21.7	22.7	21.7	21.7	22.7
J: Wagenhöhe	35.9	35.9	38.9	38.9	38.9	35.9	35.9
L: Wagenlänge	97.4	119.4	97.4	119.4	97.4	97.4	119.4
L1: Abst. Befestigungsbohrungen aussen	52	52	40	60	40	40	60
L2: Abst. Befestigungsbohrungen innen	44	44	-	-	40	-	-
L6: Länge Stahlkörper	69.4	91.4	69.4	91.4	69.4	69.4	91.4
N: Abst. Befestigungsbohrungen quer	72.	72	40	40	-	40	40
O: Höhe Anschlag Wagen	7.8	7.8	11	11	17	8	8
Tragzahlen und Gewichte							
C0: Statische Tragzahl (N)	63700	83300	63700	83300	63700	63700	83300
C100: Dynamische Tragzahl (N)	29200	35300	29200	35300	29200	29200	35300
M0Q: Zul. statisches Moment quer (Nm)	1084	1414	1084	1414	1084	1084	1414
M0L: Zul. statisches Moment längs (Nm)	829	1390	829	1390	829	829	1390
MQ: Zul. dynamisches Moment quer (Nm)	497	599	497	599	497	497	599
ML: Zul. dynamisches Moment längs (Nm)	380	589	380	589	380	380	589
Gew: Gewicht Wagen (kg)	1.2	1.5	1.0	1.3	1.0	0.9	1.2

Verfügbare Optionen für BM W 30

4.2 Technische Daten und Optionen BM Baugröße 35

SCHNEEBERGER LINEAR TECHNOLOGY

BM S 35 Maßzeichnungen

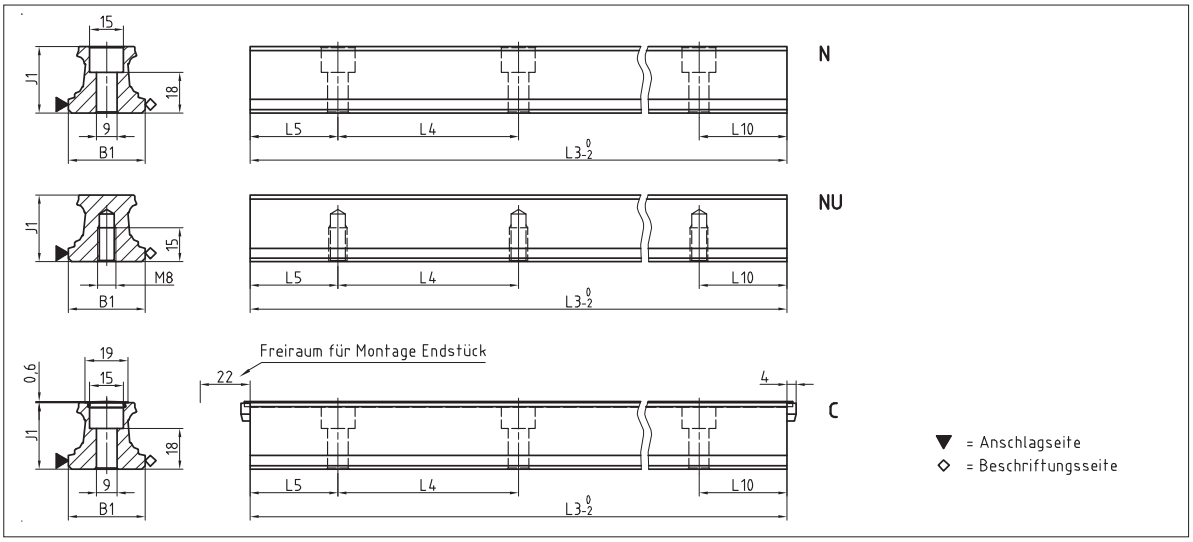

BM W 35 Maßzeichnungen

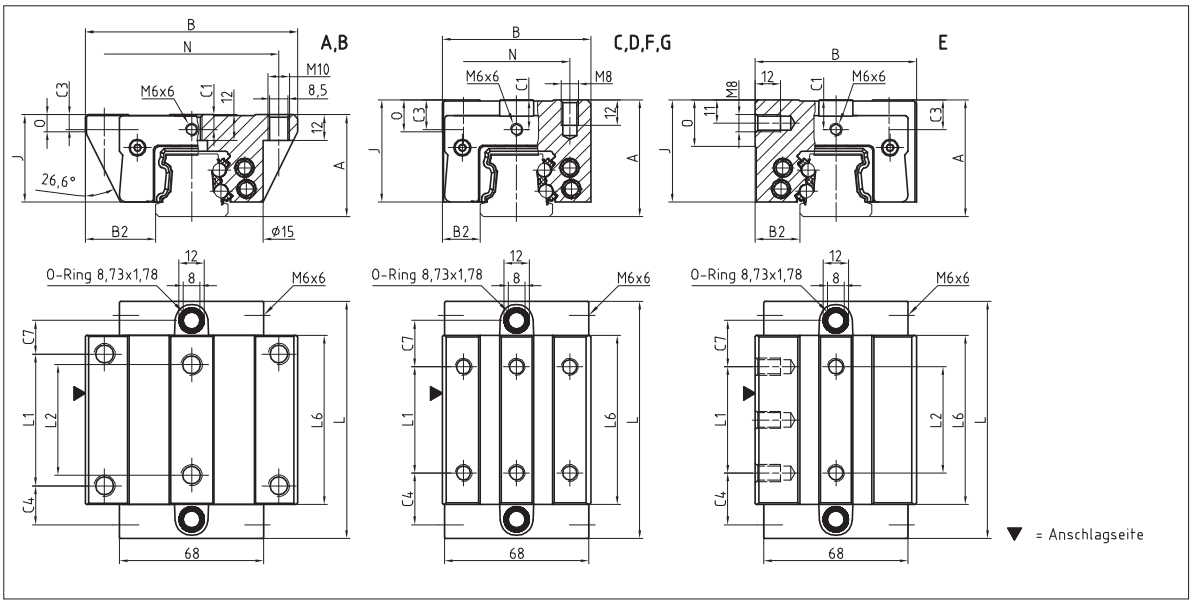

BM W 35 Steifigkeitsdiagramm

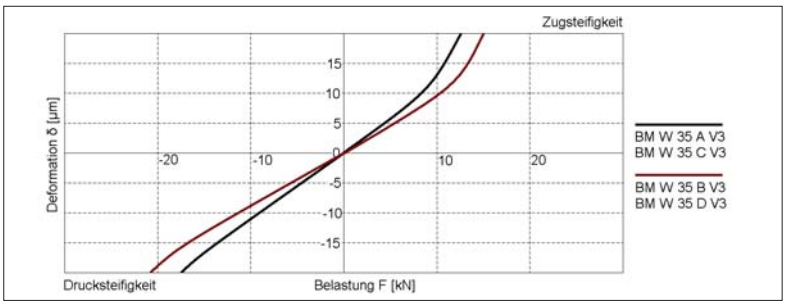

BM W 35 Tragzahlen

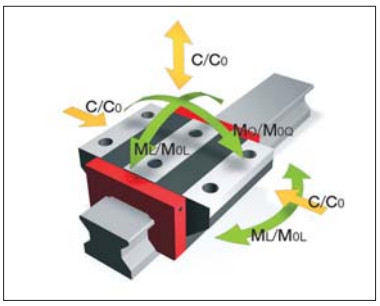

4.2 Technische Daten und Optionen BM Baugröße 35

SCHNEEBERGER LINEAR TECHNOLOGY

BM S 35 Abmessungen

	BM S 35-N	BM S 35-NU	BM S 35-C				
B1: Schienenbreite	34	34	34				
J1: Schienenhöhe	29.5	29.5	29.5				
L3: Schienenlänge maximal	6000	6000	6000				
L4: Abstand Befestigungsbohrungen	80	80	80				
L5/L10:Pos.erste/letzte Befestigungsbohrung	38.5	38.5	38.5				
Gew.: Gewicht Schiene, spez. (kg/m)	5.4	5.7	5.2				

Verfügbare Optionen für BM S 35

BM W 35 Abmessungen und Tragzahlen

	BM W 35-A	BM W 35-B	BM W 35-C	BM W 35-D	BM W 35-E	BM W 35-F	BM W 35-G
A: Systemhöhe	48	48	55	55	55	48	48
B: Wagenbreite	100	100	70	70	76	70	70
B2: Abstand Anschlagflächen	33	33	18	18	21	18	18
C1: Pos. Schmierbohrung vorne mittig	7	7	14	14	14	7	7
C3: Position Schmierbohrung seitlich	7	7	14	14	14	7	7
C4: Position Schmierbohrung seitlich	18.3	31.05	24.3	26.05	24.3	24.3	26.05
C7: Position Schmierbohrung oben	15.8	28.55	21.8	23.55	21.8	21.8	23.55
J: Wagenhöhe	41	41	48	48	48	41	41
L: Wagenlänge	111.6	137.1	111.6	137.1	111.6	111.6	137.1
L1: Abst. Befestigungsbohrungen aussen	62	62	50	72	50	50	72
L2: Abst. Befestigungsbohrungen innen	52	52	-	-	50	-	-
L6: Länge Stahlkörper	79.6	105.1	79.6	105.1	79.6	79.6	105.1
N: Abst. Befestigungsbohrungen quer	82	82	50	50	-	50	50
O: Höhe Anschlag Wagen	8	8	15	15	22	8	8
Tragzahlen und Gewichte							
C0: Statische Tragzahl (N)	84400	110300	84400	110300	84400	84400	110300
C100: Dynamische Tragzahl (N)	38700	46700	38700	46700	38700	38700	46700
M0Q: Zul. statisches Moment quer (Nm)	1566	2048	1566	2048	1566	1566	2048
M0L: Zul. statisches Moment längs (Nm)	1252	2104	1252	2104	1252	1252	2104
MQ: Zul. dynamisches Moment quer (Nm)	718	867	718	867	718	718	867
ML: Zul. dynamisches Moment längs (Nm)	574	891	574	891	574	574	891
Gew: Gewicht Wagen (kg)	1.8	2.3	1.7	2.2	1.9	1.4	1.8

Verfügbare Optionen für BM W 35

4.2 Technische Daten und Optionen BM Baugröße 45

SCHNEEBERGER LINEAR TECHNOLOGY

BM S 45 Maßzeichnungen

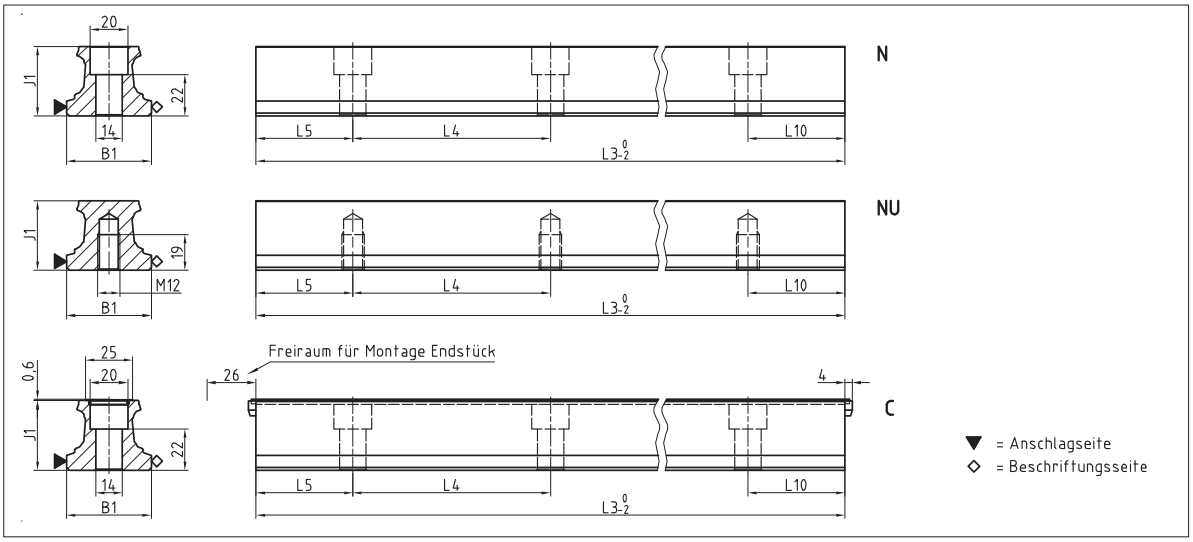

BM W 45 Maßzeichnungen

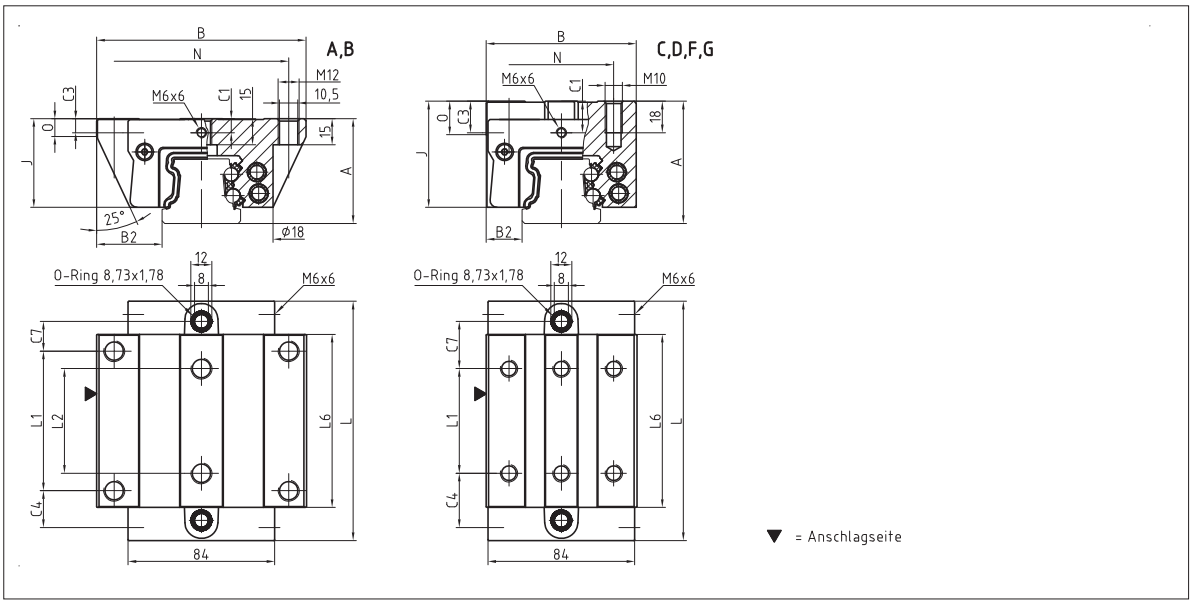

BM W 45 Steifigkeitsdiagramm

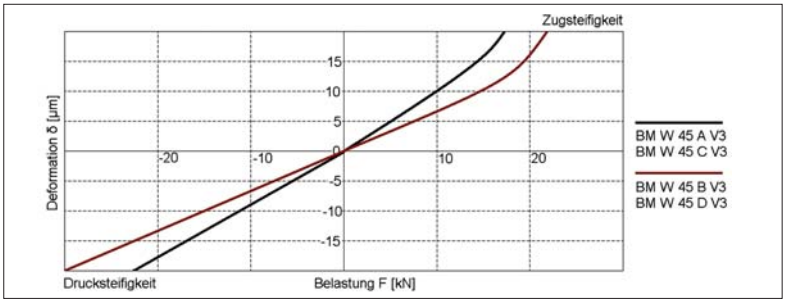

BM W 45 Tragzahlen

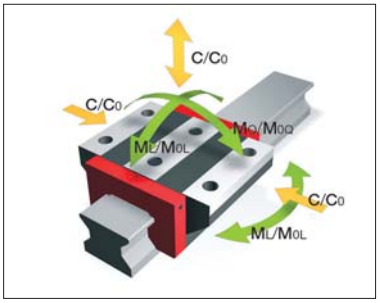

4.2 Technische Daten und Optionen BM Baugröße 45

SCHNEEBERGER LINEAR TECHNOLOGY

BM S 45 Abmessungen

	BM S 45-N	BM S 45-NU	BM S 45-C				
B1: Schienenbreite	45	45	45				
J1: Schienenhöhe	37	37	37				
L3: Schienenlänge maximal	6000	6000	6000				
L4: Abstand Befestigungsbohrungen	105	105	105				
L5/L10:Pos.erste/letzte Befestigungsbohrung	51	51	51				
Gew.: Gewicht Schiene, spez. (kg/m)	8.8	9.3	8.6				

Verfügbare Optionen für BM S 45

BM W 45 Abmessungen und Tragzahlen

	BM W 45-A	BM W 45-B	BM W 45-C	BM W 45-D	BM W 45-F	BM W 45-G	
A: Systemhöhe	60	60	70	70	60	60	
B: Wagenbreite	120	120	86	86	86	86	
B2: Abstand Anschlagflächen	37.5	37.5	20.5	20.5	20.5	20.5	
C1: Pos. Schmierbohrung vorne mittig	8	8	18	18	8	8	
C3: Position Schmierbohrung seitlich	8	8	18	18	8	8	
C4: Position Schmierbohrung seitlich	21.05	36.8	31.05	36.8	31.05	36.8	
C7: Position Schmierbohrung oben	17.05	32.8	27.05	32.8	27.05	32.8	
J: Wagenhöhe	50.8	50.8	60.8	60.8	50.8	50.8	
L: Wagenlänge	137.1	168.6	137.1	168.6	137.1	168.6	
L1: Abst. Befestigungsbohrungen aussen	80	80	60	80	60	80	
L2: Abst. Befestigungsbohrungen innen	60	60	-	-	-	-	
L6: Länge Stahlkörper	99.1	130.6	99.1	130.6	99.1	130.6	
N: Abst. Befestigungsbohrungen quer	100	100	60	60	60	60	
O: Höhe Anschlag Wagen	10	10	19	19	10	10	
Tragzahlen und Gewichte							
C0: Statische Tragzahl (N)	134800	176300	134800	176300	134800	176300	
C100: Dynamische Tragzahl (N)	61900	74700	61900	74700	61900	74700	
M0Q: Zul. statisches Moment quer (Nm)	3193	4175	3193	4175	3193	4175	
M0L: Zul. statisches Moment längs (Nm)	2498	4199	2498	4199	2498	4199	
MQ: Zul. dynamisches Moment quer (Nm)	1466	1769	1466	1769	1466	1769	
ML: Zul. dynamisches Moment längs (Nm)	1147	1779	1147	1779	1147	1779	
Gew: Gewicht Wagen (kg)	3.3	4.2	3.3	4.3	2.7	3.5	

Verfügbare Optionen für BM W 45

4.3 Zubehör Übersicht

SCHNEEBERGER LINEAR TECHNOLOGY

BM Schienen Zubehör Übersicht

Zubehör	BM S 15	BM S 20	BM S 25	BM S 30	BM S 35	BM S 45
Stopfen:						
Kunststoffstopfen	BRK 15	BRK 20	BRK 25	BRK 30	BRK 35	BRK 45
Abdeckbänder:						
Abdeckband (Ersatzteil)	BAC 15	BAC 20	BAC 25	BAC 30	BAC 35	BAC 45
Bandsicherung für Abdeckband (Ersatzteil)	BSC 15-BAC	BSC 20-BAC	BSC 25-BAC	BSC 30-BAC	BSC 35-BAC	BSC 45-BAC
Endstück für Abdeckband (Ersatzteil)	EST 15-BAC	EST 20-BAC	EST 25-BAC	EST 30-BAC	EST 35-BAC	EST 45-BAC
Montagewerkzeuge:						
Montagewerkzeug für Abdeckband	BWC 15	BWC 20	BWC 25	BWC 30	BWC 35	BWC 45

BM Wagen Zubehör Übersicht

Zubehör	BM W 15	BM W 20	BM W 25	BM W 30	BM W 35	BM W 45
Zusatzabstreifer:						
Zusatzabstreifer NBR	ZBN 15	ZBN 20	ZBN 25	ZBN 30	ZBN 35	ZBN 45
Zusatzabstreifer Viton	ZBV 15	ZBV 20	ZBV 25	ZBV 30	ZBV 35	ZBV 45
Blechabstreifer	ABM 15	ABM 20	ABM 25	ABM 30	ABM 35	ABM 45
Faltenbälge:						
Faltenbalg	-	FBB 20	FBB 25	FBB 30	FBB 35	FBB 45
Zwischenplatte für Faltenbalg (Ersatzteil)	-	ZPB 20	ZPB 25	ZPB 30	ZPB 35	ZPB 45
Endplatte für Faltenbalg (Ersatzteil)	-	EPB 20	EPB 25	EPB 30	EPB 35	EPB 45
Montageschienen:						
Montageschiene	MBM 15	MBM 20	MBM 25	MBM 30	MBM 35	MBM 45
Schmierplatten:						
Schmierplatte	SPL 15-BM	SPL 20-BM	SPL 25-BM	SPL 30-BM	SPL 35-BM	SPL 45-BM
Stirnplatten:						
Querabstreifer für Stirnplatte (Ersatzteil)	QAS 15-STB	QAS 20-STB	QAS 25-STB	QAS 30-STB	QAS 35-STB	QAS 45-STB
Schmiernippel:						
Kegelschmiernippel gerade	-	SN 6	SN 6	SN 6	SN 6	SN 6
Kegelschmiernippel 45°	-	SN 6-45	SN 6-45	SN 6-45	SN 6-45	SN 6-45
Kegelschmiernippel 90°	-	SN 6-90	SN 6-90	SN 6-90	SN 6-90	SN 6-90
Trichterschmiernippel M3	SN 3-T	SN 3-T	-	-	-	-
Trichterschmiernippel M6	-	SN 6-T	SN 6-T	SN 6-T	SN 6-T	SN 6-T
Fettpresse für SN 3-T und SN 6-T	SFP-T3	SFP-T3	SFP-T3	SFP-T3	SFP-T3	SFP-T3
Schmieradapter:						
Gerader Einschraubanschluss M3	SA 3-D3	SA 3-D3	-	-	-	-
Schmieradapter M8 außen rund	-	SA 6-RD-M8	SA 6-RD-M8	SA 6-RD-M8	SA 6-RD-M8	SA 6-RD-M8
Schmieradapter mit Außensechskant M8	-	-	-	SA 6-6KT-M8	SA 6-6KT-M8	SA 6-6KT-M8
Schmieradapter mit Außensechskant G1/8	-	-	-	SA 6-6KT-G1/8	SA 6-6KT-G1/8	SA 6-6KT-G1/8
Schwenkverschr. für Schlauchanschl. d=4mm	-	SV 6-D4	SV 6-D4	SV 6-D4	SV 6-D4	SV 6-D4
Schwenkverschraubung M6	-	SV 6-M6	SV 6-M6	SV 6-M6	SV 6-M6	SV 6-M6
Schwenkverschraubung M6 lang	-	SV 6-M6-L	SV 6-M6-L	SV 6-M6-L	SV 6-M6-L	SV 6-M6-L
Schwenkverschraubung M8	-	SV 6-M8	SV 6-M8	SV 6-M8	SV 6-M8	SV 6-M8
Schwenkverschraubung M8 lang	-	SV 6-M8-L	SV 6-M8-L	SV 6-M8-L	SV 6-M8-L	SV 6-M8-L

4.3 Zubehör

BM Schienen Zubehör im Einzelnen

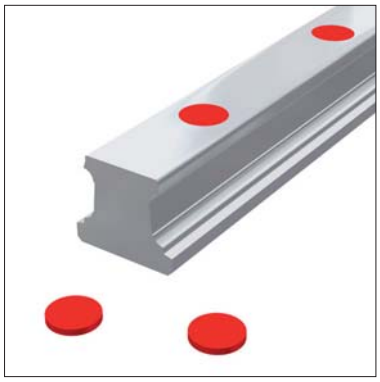

Kunststoffstopfen
Die Kunststoffstopfen BRK werden als wirtschaftliche Lösung zum Verschließen der Schienenbefestigungsbohrungen eingesetzt. Ihre Montage kann mit relativ einfachen Mitteln manuell erfolgen. Kunststoffstopfen werden für den Einsatz bei geschützten Achsen oder in schmutzarmer Umgebung, wie z.B. im Handlingbereich, empfohlen.

Liefermenge: Beutel je 25 Stück

Bestellcode: **BRK xx**
xx = Baugröße, Bestellbeispiel: 3 x BRK 35 (75 Stück)

Abdeckband (Ersatzteil)
Das Abdeckband BAC verbindet technische Funktionalität mit einfacher Handhabung und ansprechender Ästhetik. Das Band aus nichtrostendem Federstahl ist geeignet für rauhe Anwendungen mit erhöhter mechanischer und thermischer Belastung.

Es bietet folgende Vorteile:

- Sichere Funktion in allen Einbaulagen durch Verankerung in einer speziellen Nut
- Zusätzliche Sicherung der Bandenden durch Verschlussstücke (EST xx-BAC)
- Sehr robuste Ausführung durch große Materialstärke
- Mehrmalige Montage und Demontage ist möglich
- Schutz der Abstreifer während der Montage durch die in der Nut zurückversetzten Schienenbohrungen
- In beliebigen Längen bis 30m erhältlich

Bei der Bestellung von Führungsschienen für Abdeckband ist dieses im Lieferumfang bereits enthalten.

Bestellcode: **BAC xx-yy**
xx = Baugröße, yy=Schienenlänge in mm
Bestellbeispiel: 1 x BAC 35-4560

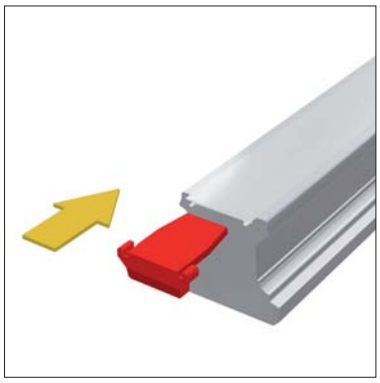

Endstück für Abdeckband (Ersatzteil)
Die Endstücke EST dienen zum Verschließen der Enden der Abdeckbänder BAC. Die Kunststoffteile werden dazu beidseitig in den Spalt unter dem Abdeckband geschoben. Durch die spezielle Konstruktion wird ein Abheben der Enden des Abdeckbandes verhindert und die Verletzungsgefahr an den scharfen Enden des Abdeckbandes reduziert.

Bestellcode: **EST xx-BAC**
xx = Baugröße, Bestellbeispiel: 2 x EST 35-BAC

4.3 Zubehör

BM Schienen Zubehör im Einzelnen

Bandsicherung für Abdeckband (Ersatzteil)
Die Bandsicherung BSC für Abdeckbänder dient zur Sicherung der Enden bei erhöhter mechanischer Beanspruchung. Hierzu müssen die überstehenden Bandenden rechtwinklig und gratfrei abgetrennt und ein Befestigungsgewinde in die Stirnseite der Schiene eingebracht werden.
Bandsicherungen finden Einsatz in Anwendungen mit starken Vibrationen, bei Schienen im offenen Spanraum, bei Schienenlängen kleiner 600mm oder bei vertikaler Einbaulage und der Gefahr, dass die Endstücke EST herausfallen könnten.
Ebenfalls verschließt die Bandsicherung die Enden der Abdeckbänder und reduziert die Verletzungsgefahr an den scharfkantigen Enden.

Bestellcode: **BSC xx-BAC**
xx = Baugröße, Bestellbeispiel: 2 x BSC 35-BAC

Montagewerkzeug für Abdeckband
Mit dem Montagewerkzeug BWC lässt sich das Abdeckband BAC ohne großen Kraftaufwand montieren. Gleichzeitig wird mit ihm ein sicherer und spaltfreier Sitz des Abdeckbandes in der Schienennut gewährleistet.

Bestellcode: **BWC xx**
xx = Baugröße, Bestellbeispiel: 1 x BWC 35

4.3 Zubehör

BM Wagen Zubehör im Einzelnen

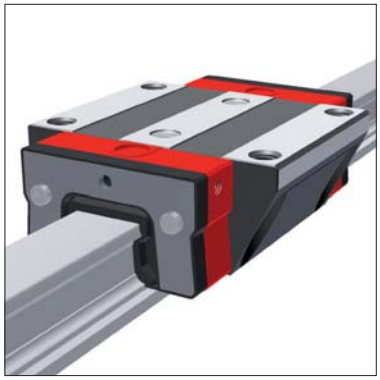

Zusatzabstreifer NBR
Die Zusatzabstreifer ZBN aus NBR (Nitrilkautschuk) bieten zusätzlichen Schutz der Führungswagen in stark verschmutzter Umgebung. Sie können aufgrund ihrer Flexibilität über den Schienenquerschnitt gestülpt werden, so dass auch eine nachträgliche Montage ohne ein Abfahren der Wagen von der Schiene möglich ist.
Die Abstreifer ZBN können auch in Kombination mit dem Blechabstreifer ABM eingesetzt werden.

Bestellcode: **ZBN xx**
xx = Baugröße, Bestellbeispiel: 2 x ZBN 35

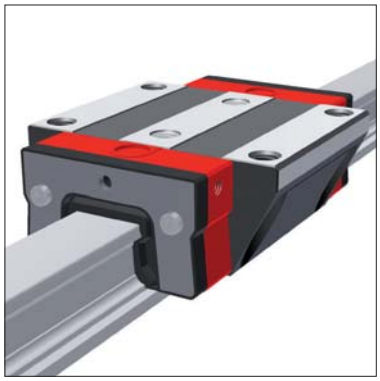

Zusatzabtreifer Viton
Die Zusatzabstreifer ZBV bieten wie die Abstreifer ZBN zusätzlichen Schutz der Führungswagen in stark verschmutzter Umgebung. Sie bestehen aus Viton® (Fluorkautschuk) und sind daher auch für Anwendungen mit aggressiven Kühlschmierstoffen geeignet. Sie können aufgrund ihrer Flexibilität über den Schienenquerschnitt gestülpt werden, so dass auch eine nachträgliche Montage ohne ein Abfahren der Wagen von der Schiene möglich ist.
Die Abstreifer ZBV können auch in Kombination mit dem Blechabstreifer ABM eingesetzt werden.

Bestellcode: **ZBV xx**
xx = Baugröße, Bestellbeispiel: 2 x ZBV 35

Blechabstreifer
Die Blechabstreifer ABM aus rostfreiem Edelstahl dienen zum Schutz der Dichtlippen von Wagen und Zusatzabstreifern vor heißen Spänen. Große und lose Schmutzpartikel werden weggeschoben und können sich durch den großen radialen Spalt zur Schiene nicht verklemmen.
Für Schienen mit AMS-Messsystem sind speziell angepasste Typen lieferbar.
Die Blechabstreifer werden idealerweise in Kombination mit Zusatzabstreifern ZBN/ ZBV eingesetzt.

Bestellcode: **ABM xx**
xx= Baugröße, Bestellbeispiel: 1 x ABM 35

4.3 Zubehör

BM Wagen Zubehör im Einzelnen

Faltenbalg
Für die MONORAIL Baugrößen BM 20 - BM 45 ist ein Standard-Faltenbalg FBB lieferbar, der vor allem als zusätzlicher Schutz vor Staub und Spritzwasser dient. Der Faltenbalg besteht aus synthetischem Gewebe mit beidseitiger Kunststoff-Beschichtung. Er wird über die ganze Länge der Schiene geführt, sein Querschnitt entspricht der jeweiligen Stirnplatte am Wagen und überschreitet somit nicht die Wagen-Außenkontur.
Die Montage erfolgt schnell und einfach. Zur Befestigung des Faltenbalgs am Wagen wird die Zwischenplatte ZPB benötigt, welche über eine zentrale Schraube an die Stirnplatte geschraubt wird. Am Schienenende wird stirnseitig die Endplatte EPB angeschraubt. Der Faltenbalg wird jeweils mit zwei Nietstopfen an der Zwischenplatte und Endplatte befestigt.
Bei Bestellung eines Faltenbalgs sind die erforderlichen Zwischen- und Endplatten, Befestigungsschrauben und Nietstopfen im Lieferumfang enthalten. Ebenso sind bei Bestellung einer Führung mit Faltenbalg die Befestigungsbohrungen für die Endplatte in der Schiene vorbereitet.

Bestellcode: **FBB xx-yy**
xx = Baugröße, yy = Anzahl Falten, Bestellbeispiel: 1 x FBB 35-146

Zwischenplatte für Faltenbalg (Ersatzteil)
Die Zwischenplatte ZPB wird zum Befestigen des Faltenbalgs FBB am Wagen eingesetzt und gehört bei Bestellung eines Faltenbalgs zum Lieferumfang. Sie besteht aus schwarz eloxiertem Aluminium. Die Zwischenplatte entspricht in ihrer Außenkontur der Stirnplatte des Wagens, dem Faltenbalg und der Endplatte. Im Lieferumfang ist die zentrale Befestigungsschraube enthalten.

Bestellcode: **ZPB xx**
xx = Baugröße, Bestellbeispiel: 2 x ZPB 35

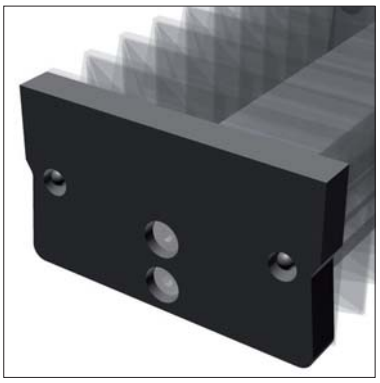

Endplatte für Faltenbalg (Ersatzteil)
Die Endplatte EPB aus schwarz eloxiertem Aluminium wird zum Befestigen des Faltenbalgs FBB am Ende der Schiene benötigt. Sie gehört bei Bestellung eines Faltenbalgs zum Lieferumfang. Bei nachträglichem Anbau müssen die Befestigungslöcher für die Endplatte in die Schiene gebohrt werden.
Die Endplatte entspricht in ihrer Außenkontur der Stirnplatte des Wagens, dem Faltenbalg und der Zwischenplatte. Im Lieferumfang sind zwei Befestigungsschrauben enthalten.

Bestellcode: **EPB xx**
xx = Baugröße, Bestellbeispiel: 2 x EPB 35

4.3 Zubehör

BM Wagen Zubehör im Einzelnen

Montageschiene
Die Montageschiene MBM ist erforderlich, wenn bei der Montage der MONORAIL-Führung der Wagen von der Schiene genommen und wieder aufgeschoben werden muss.
Zum Schutz vor Verschmutzung der Kugeln wird empfohlen, die Montageschiene im Wagen zu belassen. Durch die zwei Bohrungen in der Montageschiene können, falls erforderlich, die beiden inneren Schrauben zur Befestigung des Wagens montiert und angezogen werden.

Bestellcode: **MBM xx**
xx = Baugröße, Bestellbeispiel: 1 x MBM 35

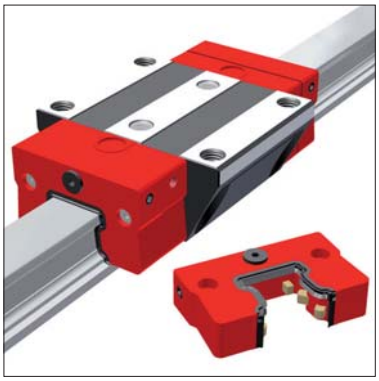

Schmierplatte
Die Schmierplatte SPL wird überall dort benötigt, wo lange Schmierintervalle gefordert sind. Durch ein integriertes Ölreservoir ermöglicht sie eine automatische und gleichmäßige Versorgung der Wälzelemente mit Schmierstoff über einen langen Zeitraum. Idealerweise wird sie eingesetzt in trockener und sauberer Umgebung, wie z.B. in der Handhabungstechnik oder in Nebenachsen von Werkzeugmaschinen.

Die Vorteile sind:

- Sichere Schmierstoffversorgung in allen Einbaulagen
- Lange Schmierintervalle bis zu 5000km bzw. 12 Monate, abhängig von der Anwendung
- Mit Schrauben verschlossene Nachfüllöffnungen
- Reduzierter Aufwand für Schmier- und Verteilfunktionen
- Geringe Umweltbelastung durch minimalen Schmierstoffverbrauch
- Lange Lebensdauer der Abstreifer durch Ölabgabe auch auf Schienenoberseite

Für größtmögliche Verfahrstrecken ohne Nachschmieren werden die Schmierplatten immer paarweise eingesetzt und die Führungswagen zusätzlich mit einer Fettfüllung versehen.
Die Schmierplatten besitzen die gleichen Abmessungen wie die Stirnplatten der Wagen und werden vor diese montiert. Ein nachträglicher Anbau ist möglich.
Bei Anwendungen, bei denen Schmutzpartikel zu den Führungen gelangen können, sind Zusatzabstreifer ZBN/ZBV vorzusehen.

Bestellcode: **SPL xx-BM**
xx = Baugröße, Bestellbeispiel: 2 x SPL 35-BM

Querabstreifer für Stirnplatte (Ersatzteil)
Die in die Stirnplatte integrierten doppellippigen Querabstreifer QAS dichten den Wagen stirnseitig ab und verhindern somit das Eindringen von Schmutz und den Verlust von Schmierstoff.
Da die Querabstreifer natürlichem Verschleiß unterliegen, müssen sie regelmäßig untersucht und gegebenenfalls ausgetauscht werden.

Bestellcode: **QAS xx-STB**
xx = Baugröße, Bestellbeispiel: 1 x QAS 35-STB

4.4 Bestellcode

SCHNEEBERGER LINEAR TECHNOLOGY

Die Bestellung von einzelnen Führungsschienen und Führungswagen erfolgt gemäß nachfolgend beschriebenen Bestellcodes.
Bestellschlüßel für Zubehör siehe Kapitel 2.1 und 4.3.
Für Schienen, Wagen und Zubehör werden jeweils getrennte Bestellcodes verwendet. Daßelbe gilt auch für unterschiedliche Ausführungsvarianten von Schienen und Wagen.
Standardmäßig werden alle Führungskomponenten einzeln, das heißt unmontiert, geliefert.
SCHNEEBERGER liefert auf Wunsch Schienen und Wagen auch montiert inkl. Zubehör als Komplettsystem. In diesem Fall bitte die Bestellhinweise Kapitel 2.4 beachten.

Bestellcode BM Schienen

	2x	BM S	25	-N	-G3	-KC	-R1	-958	-29	-29	-CN
Anzahl											
Führungsschiene											
Baugröße											
Bauform											
Genauigkeit											
Geradheit											
Referenzseite											
Schienenlänge L3											
Position erste Befestigungsbohrung L5											
Position letzte Befestigungsbohrung L10											
Beschichtung											

Anmerkungen

Typenübersicht, Details zu den Bauformen, verfügbare Optionen und Zubehör siehe Kapitel 4.1 bis 4.3.
Beschreibung der Optionen siehe Kapitel 2.
Für die Schienenlänge L3 sind nach Möglichkeit Standardlängen zu bevorzugen.
Diese werden mit den Tabellenwerten Kapitel 4.2 nach folgender Formel berechnet: $L3 = n \times L4 + L5 + L10 \leqslant L3max$.

	4x	BM W	25	-A	-G3	-V1	-R1	-CN	-S10	-LN
Anzahl										
Führungswagen										
Baugröße										
Bauform										
Genauigkeit										
Vorspannung										
Referenzseite										
Beschichtung										
Schmieranschluß										
Schmierung Auslieferzustand										

Anmerkungen

Typenübersicht, Details zu den Bauformen, verfügbare Optionen und Zubehör siehe Kapitel 4.1 bis 4.3.
Beschreibung der Optionen siehe Kapitel 2.

Ab Lager verfügbar

	Beschreibung	Bestellcode	Teile Nr.
Wagen	SCHNEEBERGER Kugel - Monorail - Wagen	BM W 15-A-G3-V1-R1-CN-S00-LN	180819
		BM W 20-A-G3-V1-R1-CN-S00-LN	180821
		BM W 25-A-G3-V1-R1-CN-S00-LN	180826
		BM W 30-A-G3-V1-R1-CN-S00-LN	180828
		BM W 35-A-G3-V1-R1-CN-S00-LN	180831
		BM W 20-B-G3-V1-R1-CN-S00-LN	180840
		BM W 25-B-G3-V1-R1-CN-S00-LN	180842
		BM W 30-B-G3-V1-R1-CN-S00-LN	180844
		BM W 15-C-G3-V1-R1-CN-S00-LN	180847
		BM W 20-C-G3-V1-R1-CN-S00-LN	180852
		BM W 25-C-G3-V1-R1-CN-S00-LN	180856
		BM W 30-C-G3-V1-R1-CN-S00-LN	180858
		BM W 35-C-G3-V1-R1-CN-S00-LN	180859
		BM W 20-D-G3-V1-R1-CN-S00-LN	180863
		BM W 25-D-G3-V1-R1-CN-S00-LN	180865
		BM W 30-D-G3-V1-R1-CN-S00-LN	180872
Schienen	SCHNEEBERGER Kugel - Monorail - Schiene	BM S 15-N-G3 / 1500 mm	180782
		BM S 20-N-G3 / 3000 mm	180784
		BM S 25-N-G3 / 6000 mm	180786
		BM S 30-N-G3 / 6000 mm	180787
		BM S 35-N-G3 / 6000 mm	180789
		BM S 20-C-G3 / 3000 mm	568722
		BM S 25-C-G3 / 3000 mm	568734
Zubehör	SCHNEEBERGER - Kunststoff - A bdeckstopfen	BRK 20	180810
	SCHNEEBERGER - Kunststoff - Abdeckstopfen	BRK 25	180812
	SCHNEEBERGER - Kunststoff - Abdeckstopfen	BRK 30 / BRK 35	180814
	SCHNEEBERGER - Kunststoff - Abdeckstopfen	BRK 45	180815
	SCHNEEBERGER - Trichterschmiernippel	SN 3-T	187275
	SCHNEEBERGER - Schmiernippel	SN 6-45	255341
	SCHNEEBERGER - Trichterschmiernippel	SN 6-T	286538
	SCHNEEBERGER - Schmierplatte	SPL 20-BM	289704
	SCHNEEBERGER - Schmierplatte	SPL 35-BM	297689
	SCHNEEBERGER - Schmierplatte	SPL 45-BM	297690
	SCHNEEBERGER - Abdeckband	BAC 20	522984
	SCHNEEBERGER - Abdeckband	BAC 25	568752

Einfach mehr.
Service-Pakete für Lineartechnik

Persönliche Beratung vor Ort

Unterstützung in der Auswahl und Berechnung

Seminare/Schulungen

Umschlüsselung von Alternativprodukten

Unsere Dienstleistungen rund um den Beschaffungsprozess passen wir ständig den Bedürfnissen unserer Kunden an. Von persönlicher Beratung vor Ort bis zum Zuschnitt der Profilschienen: In jeder Haberkorn Sendung steckt einfach mehr Service für Sie drin.

Assembling/Montage

Zuschnitt der Profilschienen

Kundenspezifische Teile nach Zeichnung

CAD Daten

Einfach mehr Standorte. Nummer eins in Österreich – erfolgreich in Europa.

16x
IN EUROPA

Haberkorn GmbH
6961 Wolfurt
Hohe Brücke
T +43 5574/695-0
F +43 5574/695-99
info.wolfurt@haberkorn.com

Haberkorn GmbH
1030 Wien
Modecenterstraße 7
T +43 1/74 074-0
F +43 1/74 074-99
info.wien@haberkorn.com

Haberkorn GmbH
6063 Rum/Innsbruck
Bundesstraße 51
T +43 512/24 400-0
F +43 512/24 400-99
info.innsbruck@haberkorn.com

Haberkorn GmbH
4060 Leonding
Technologiering 11
T +43 7229/687-0
F +43 7229/687-99
info.leonding@haberkorn.com

Haberkorn GmbH
9500 Villach
Zehenthofstraße 35
T +43 4242/42 038-0
F +43 4242/42 038-99
info.villach@haberkorn.com

Haberkorn GmbH
8055 Graz
Hafnerstraße 124
T +43 316/28 70 82-0
F +43 316/28 70 82-99
info.graz@haberkorn.com

Haberkorn GmbH
Profilsysteme
8054 Graz
Gradnerstraße 145
T +43 316/25 33 40-0
info.profilsysteme@haberkorn.com

Unico Haberkorn AG
CH-9442 Berneck
Musterplatzstrasse 3
T +41 71/74 74 920
F +41 71/74 74 930
www.unico-haberkorn.ch

Haberkorn s.r.o.
CZ-747 62 Mokré Lazce
Generála Vlachého 305
T +420 553/75 71 11
F +420 553/75 71 01
www.haberkorn.cz

Haberkorn s.r.o.
SK-917 01 Trnava
Zavarská 10/B
T +421 33/591 46 00
F +421 33/591 46 01
www.haberkorn.sk

Haberkorn Sp. z o.o.
PL-44-348 Skrzyszów
ul. Powstańców Śląskich 238
T +48 32/459 79 99
F +48 32/459 79 98
www.haberkorn.pl

Haberkorn Kft.
H-1087 Budapest
Asztalos Sándor u. 9-12
T +36 1/30 30 325
F +36 1/30 30 262
www.haberkorn.hu

Haberkorn d.o.o.
SI-2000 Maribor
Vodovodna ul. 7
T +386 2/32 06 710
F +386 2/32 06 730
www.haberkorn.si

Haberkorn d.o.o.
HR-10431 Sveta Nedelja
Dr. Franje Tudmana 16
T +385 1/33 35 870
F +385 1/33 73 902
www.haberkorn.hr

Haberkorn Eood
BG-1360 Sofia
ul. Adam Mizkewitsch Nr. 4a
T +359 2/827 05 61
F +359 2/827 33 54
www.haberkorn.bg

Haberkorn d.o.o.
RS-21203 Veternik
Kralja Petra I 59
T +381 21/820 071
F +381 21/820 188
www.haberkorn.rs

www.haberkorn.com

HABERKORN
EINFACH BESSER